THERMALTRONICS

Check for latest datasheet

M7LB125 參數表

技術參數

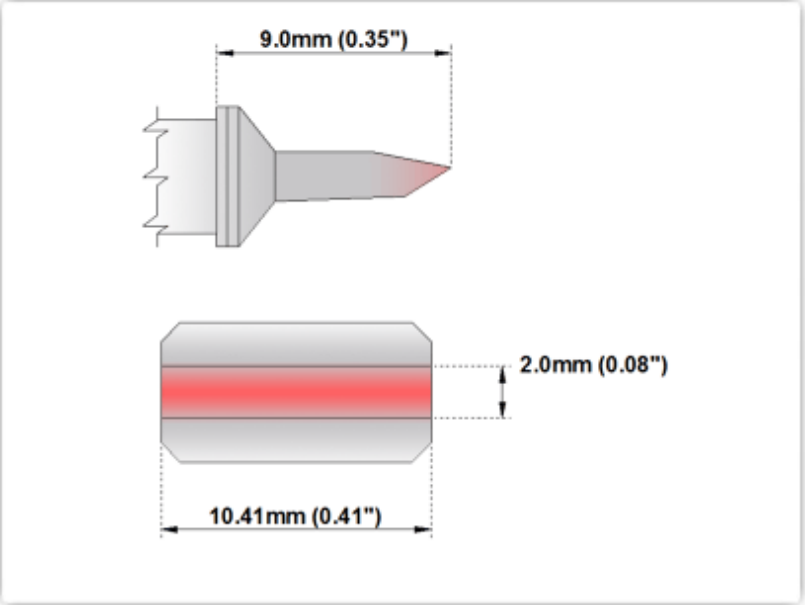

M7LB125
扁鏟形，寬度 ***10.41mm (0.41")***
烙鐵頭形狀: 扁鏟形
烙鐵嘴寬度: 10.41mm (0.41")
烙鐵頭長度: 9.00mm (0.35")

700 溫度系列[1]:	350°C - 398°C
RoHS 標准[2] / Lead Free:	符合
兼容產品型號:	SMTC-160
適用於:	TMT-9000S-1, TMT-9000S-2, MX-500, MX-5000, MX-5200

材料成份

色標溫度識別專利

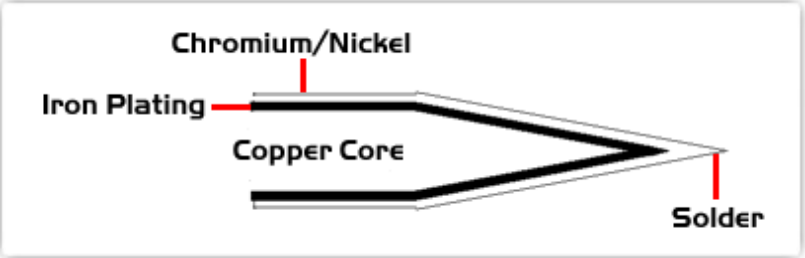

RoHS Compliant

所有零件符合 ***RoHS*** 和無鉛標准.

1 Thermaltronics 熱魔一體化烙鐵頭在閑置溫度狀態下的典型溫度偏差為+/-1.1攝氏度. 當烙鐵頭幾何形狀不同時， 烙鐵頭的閑置溫度偏差 隨幾何形狀不同而有所變化. Thermaltronics 公司提供多種不同幾何形狀的烙鐵頭，烙鐵嘴寬度從0.25毫米的錐狀到5毫米的鑿形. 烙鐵頭的長度和幾何形狀將影響烙鐵頭的閑置溫度. 取得精確測量的烙鐵頭閑置溫度取決於採用的測量溫度方法， 技術和設備. 兩種不同的測量方法或者採用不同的測量設備將會產生不同的測量結果.

2 請參閱 http://www.rohs.gov.uk 了解 RoHS 標准.

Copyright © 2010-2015 Thermaltronics All Rights Reserved