THERMALTRONICS

Check for latest datasheet

# HTN-TS32 參數表

## 技術參數

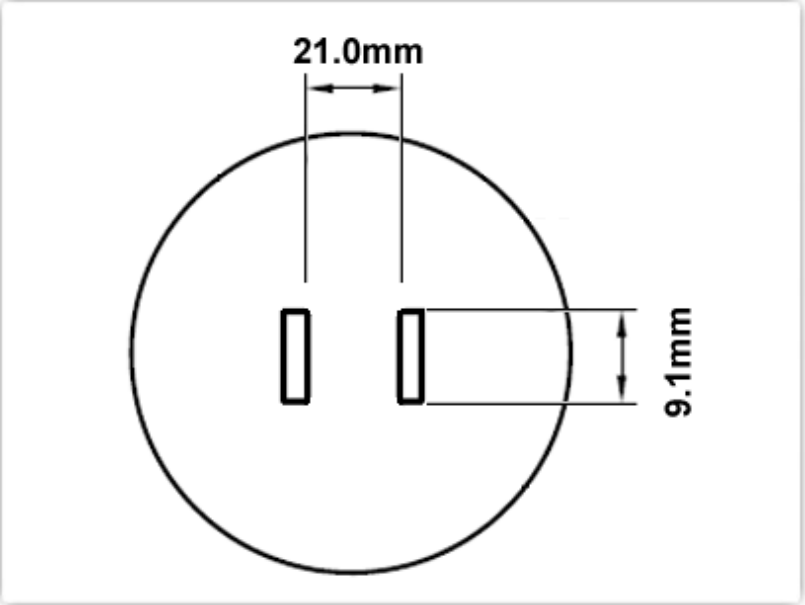


**HTN-TS32**

熱風槍嘴 ***21.0mm x 9.1mm, TSOP 28-32 PIN***

熱風嘴形狀: TSOP 28-32 PIN

熱風嘴寬度: 21.00mm (0.83")

熱風嘴高度: 9.10mm (0.36")

| | |
|---|---|
| 熱風嘴系列: | HTN系列 |
| RoHS 標准 / Lead Free: | 符合 |
| 兼容產品型號: | H-TS32 |
| 適用於: | TMT-HA200, TMT-HA300, HCT-900 |

## 材料成份

**Stainless Steel**

RoHS Compliant

***All components are RoHS compliant and Lead-Free.***

**Standard Connector**
**22mm (0.87") diameter**

Copyright © 2010-2015 Thermaltronics All Rights Reserved