THERMALTRONICS

Check for latest datasheet

HTN-PL52 參數表

技術參數

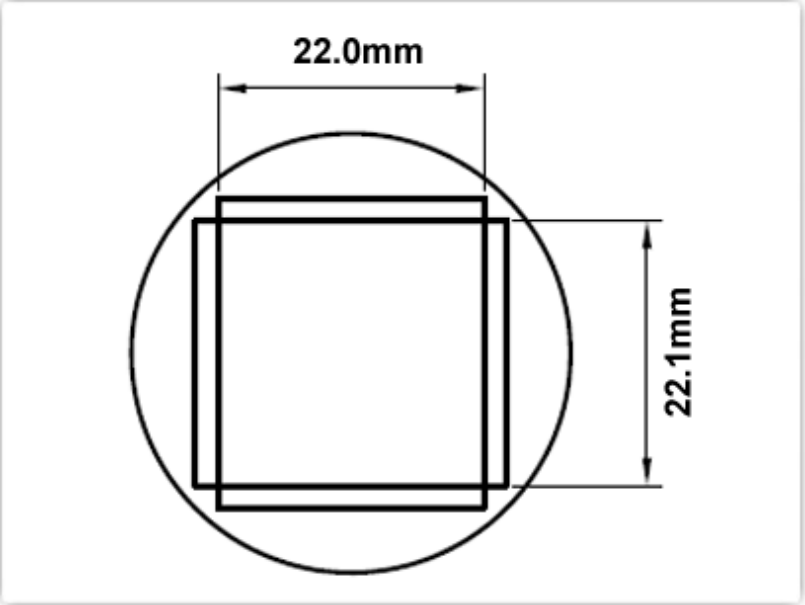

HTN-PL52

熱風槍嘴 ***22.0mm x 22.1mm, PLCC-52***

熱風嘴形狀: PLCC-52

熱風嘴寬度: 22.00mm (0.87")

熱風嘴高度: 22.10mm (0.87")

熱風嘴系列:	HTN系列
RoHS 標准 / Lead Free:	符合
兼容產品型號:	H-P52
適用於:	TMT-HA200, TMT-HA300, HCT-900

材料成份

Stainless Steel

RoHS Compliant

All components are RoHS compliant and Lead-Free.

Standard Connector
22mm (0.87") diameter

Copyright © 2010-2015 Thermaltronics All Rights Reserved